出品番号	車名	初度登録	型式・車体番号	架装形状	オークション価格
K7285	日野	R 5.09	2KG - XZU722M-0011334	クレーン	

前登録ナンバ	車検有効期限		走行距離		積載量	荷台寸法(mm)			出品会社(宮城 県)
	R8.01.14	切れ	3,111 km		3,150 kg	内長(L) 4,310	内幅(W) 2,090	内高(H) 380	㈱太陽自動車工業所
		抹消	タコグラフ 有	一体 別体					リサイクル料 ¥8,820 円

エンジン状態	A	B	C		エアコン	良	不良	無	ブレーキ	AO	VC	馬力 180 PS	シフト	M/T	6	速	AT	2ペダル	3ペダル	
トランスミッション	A	B	C	異音	有	無	油漏れ、にじみ	無	デフキャリア(油漏れ、にじみ 有	無		キャブ廻り				内装廻り汚れ		少	中	多
シャーシフレーム廻り	A	B	C	錆	多	中	少	無	車体番号	確認可	不鮮明 職権打刻	ベット	有	無		ヘッドランプ	HID	ハロゲン		

【上物・メーカー・仕様等】

ボデー:STDアルミ平 R3.8月製 床アピトン 床フック4対

クレーン:タダノR6年製 ZX294HRSA 4段R/F 2.93t吊

シート破	有	無	鍵本数	3	本
ETC	付	無	特記、重点確認、他		
1.0	2.0		超ロング		
ラジオ CD	有	無			
バックアイカメラ	有	無			
	カラー	白黒			
電格ミラー	有	無			

スペア	有	無				

Fガラス		
要交換	良好	飛石有

記録簿	有	無

取説	有	無
メンテノート	有	無
PMマフラ	有	無
証明書	有	無

燃料タンク 100ℓ

サイドバンパー 段( ) マーカー 対

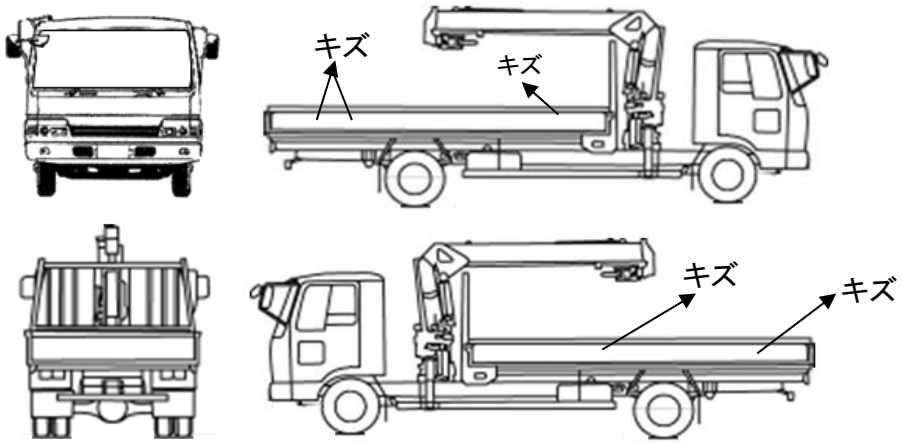

タイヤ0～10、欠、で記

	8	8	
8	8	8	8

フロントサイズ	225/80R17.5
リヤサイズ	225/80R17.5

スタッドレス	ミックス	縦溝
スペアタイヤ	付	無し

通称車名	デュトロ	積載クラス	(2-3t) 4t 増トン 10t 10t超	駆動方式	4×2	ターボ有無	(有) ・ 無
キャブ幅	標準 ・(ワイド)	キャブ形状	・フル ・ ショート ・(ハイルーフ)	サスペンション	(・リーフ) ・エアサス(リヤ 総輪)	車両クラス	(小型)・中型・増トン・大型
エアサスシート	有 ・(無)	エアコン	(有) ・ 無	パワステ	(有) ・ 無	PW	(有) ・ 無