出品番号	車名	初度登録	型式・車体番号	架装形状	オークション価格
R3833	日野	R 6.10	2KG - XZU712M-0017590	冷蔵冷凍車P/G	

前登録ナンバ	車検有効期限		走行距離		積載量	荷台寸法(mm)			出品会社(宮城 県)
	R8.10.10	切れ	5,596 km		2,900 kg	内長(L) 4,420	内幅(W) 1,975	内高(H) 1,960	㈱太陽自動車工業所
		抹消	タコグラフ 有	一体 別体					リサイクル料 ¥8,820 円

エンジン状態	A B C		エアコン	良 不良 無	ブレーキ	AO	VC	馬力 150 PS	シフト	M/T	6	速	AT	2ペダル	3ペダル			
トランスミッション	A B C	異音	有 無	油漏れ、にじみ	無	デフキャリア(油漏れ、にじみ 有 無			キャブ廻り			内装廻り汚れ			少	中	多	
シャーシフレーム廻り	A B C	錆	多	中	少	無	車体番号	確認可	不鮮明 職権打刻	ベット	有	無	ヘッドランプ	HID	ハロゲン			

【上物・メーカー・仕様等】

ボデー:日本フルハーフ製 GLE4 E2E8171 サイド片扉 床アルミ縞板 ラッシング2段

冷凍機:菱重製 TDJS40J-2L2 スタンバイ付 低温ー30℃設定

ゲート:極東開発製 CG1001M 格納式

シート破	有	無	鍵本数	3 本 スペア 有 無
ETC	付	無	特記、重点確認、他	
1.0	2.0			
ラジオ CD	有	無		
バックアイカメラ	有	無		
	カラー	白黒		
電格ミラー	有	無		

Fガラス		
要交換	良好	飛石有
記録簿	有	無
取説	有	無
メンテノート	有	無
PMマフラ	有	無
証明書	有	無
燃料タンク		
100L		

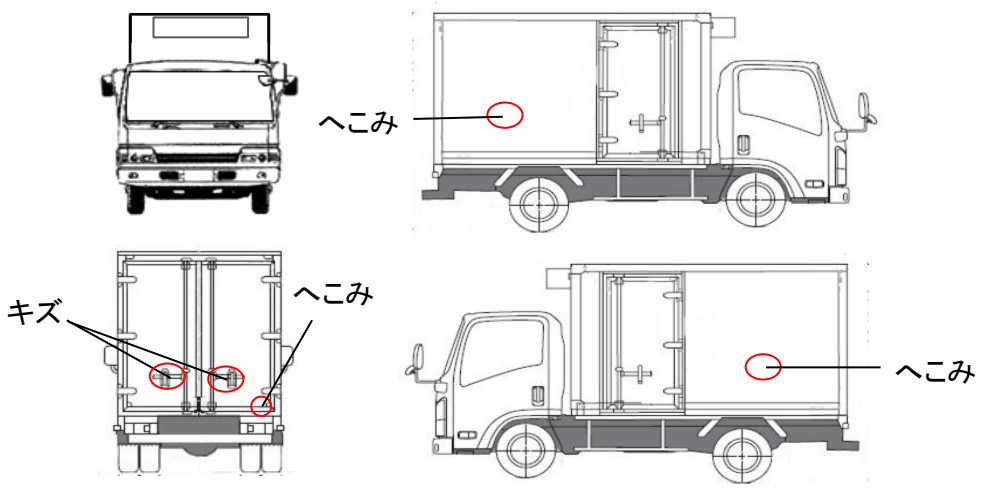

※使用過程でのキズ、へこみ有 写真参照願います

タイヤ0～10、欠、で記			
	8	8	
8	8	8	8
フロントサイズ	205/85R16 117/115L		
リヤサイズ	205/85R16 117/115L		
スタッドレス	ミックス	縦溝	
スペアタイヤ	付	無し	

通称車名	デュトロ	積載クラス	(2-3t) 4t 増トン 10t 10t超	駆動方式	4×2	ターボ有無	(有) ・ 無
キャブ幅	標準 ・(ワイド)	キャブ形状	・フル ・ ショート ・(ハイルーフ)	サスペンション	・(リーフ) ・エアサス(リヤ 総輪)	車両クラス	(小型)・中型・増トン・大型
エアサスシート	有 ・(無)	エアコン	(有) ・ 無	パワステ	(有) ・ 無	PW	(有) ・ 無